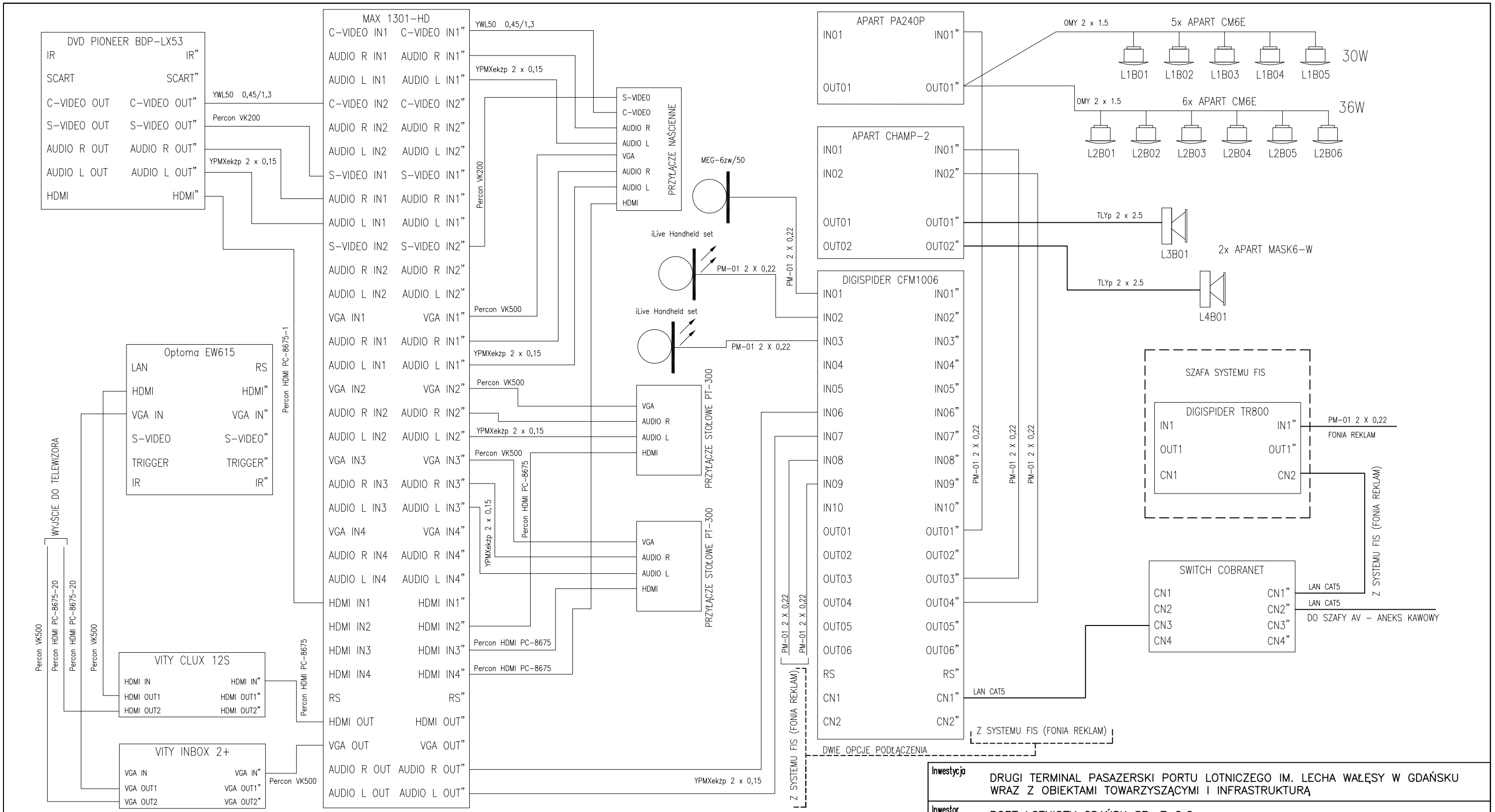

Inwestycja	DRUGI TERMINAL PASAZERSKI PORTU LOTNICZEGO IM. LECHA WAŁĘSY W GDAŃSKU WRAZ Z OBIEKTAMI TOWARZYSZĄCYMI I INFRASTRUKTURĄ
Inwestor	PORT LOTNICZY GDAŃSK SP. Z O.O. 80-298 Gdańsk, ul. Słowackiego 200
Nazwa projektu:	PROJEKT WYKONAWCZY SYSTEMU AUDIOWIZUALNEGO DLA STREFY VIP
Jednostka projektowa:	KSEBEK Kamil Kuźmiński 11-510 Wydminy, ul. Słowicza 6

Stanowisko	Imię i Nazwisko	Uprawnienia	Podpis	Rewizja: 2.0/0000/FA
Projektant	Kamil Kuźmiński	D-1345/09		KSEBEK
Kierownik proj.	Zbigniew Tomczyk			

INDEX	DATA	ZMIANY

Stadium	Tytuł rysunku	Nr archiwalny rysunku
TW	SCHEMAT BLOKOWY SYSTEMU AV SALA KONFERENCYJNA STREFA VIP	TW_AV_VIP_02
Skala –		Data 27.02.2012