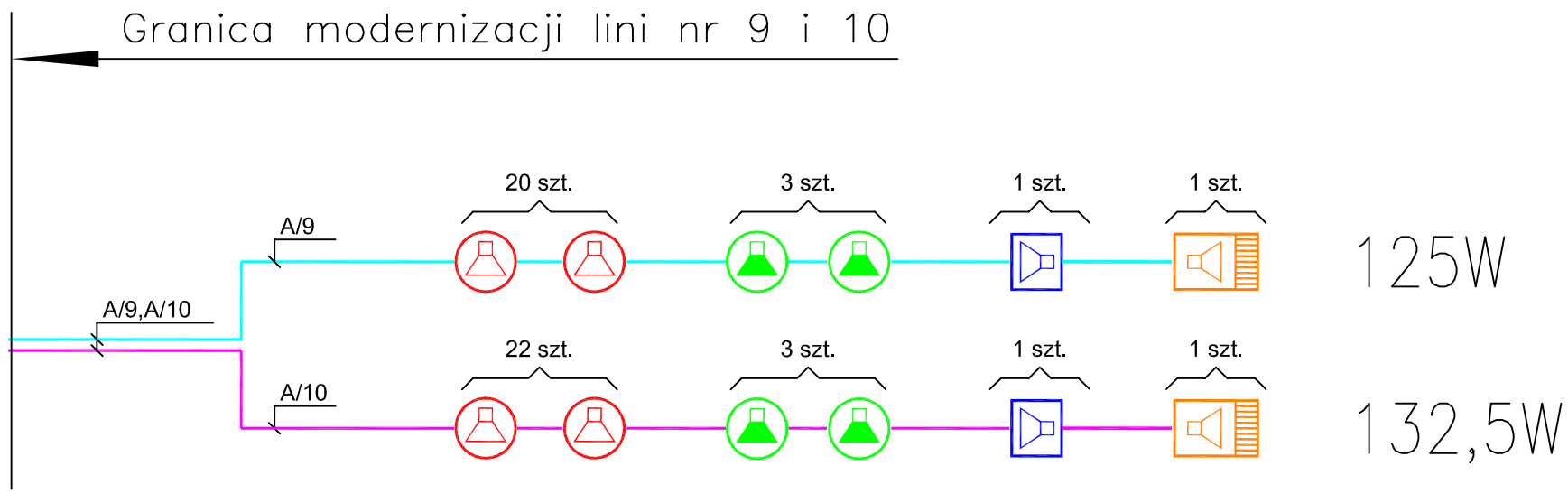

LEGENDA:

- GŁOŚNIK NAŚCIENNY – MCR–SWSM6
- GŁOŚNIK SUFITOWY – ABT–S2010
- GŁOŚNIK SUFITOWY – ABT–S136
- GŁOŚNIK PROJEKTOROWY – MCR–SMSP20

INDEX	DATA	ZMIANY

Inwestycja: DRUGI TERMINAL PASAZERSKI PORTU LOTNICZEGO IM. LECHA WAŁĘSY W GDAŃSKU WRAZ Z OBIEKTAMI TOWARZYSZĄCYMI I INFRASTRUKTURĄ

Inwestor: PORT LOTNICZY GDAŃSK SP. Z O.O.
80–298 Gdańsk, ul. Słowackiego 200

Nazwa projektu: PROJEKT WYKONAWCZY MODERNIZACJI DŹWIĘKOWEGO SYSTEMU OSTRZEGAWCZEGO DLA STREFY VIP

Jednostka projektowa: KSEBEK Kamil Kuźmiński
11–510 Wydminy, ul. Słowicza 6

Stanowisko	Imię i Nazwisko	Uprawnienia	Podpis	Rewizja: 1.0/0000/FA
Projektant	Kamil Kuźmiński	D–1345/09		KSEBEK
Kierownik proj.	**Zbigniew Tomczyk**			

Stadium	Tytuł rysunku	Nr rysunku
TW	SCHEMAT BLOKOWY LINI GŁOŚNIKOWEJ NR 9 I 10	TW_DSO_VIP_02
Skala	POZIOM P0	Data
–	STREFA VIP	20.01.2012