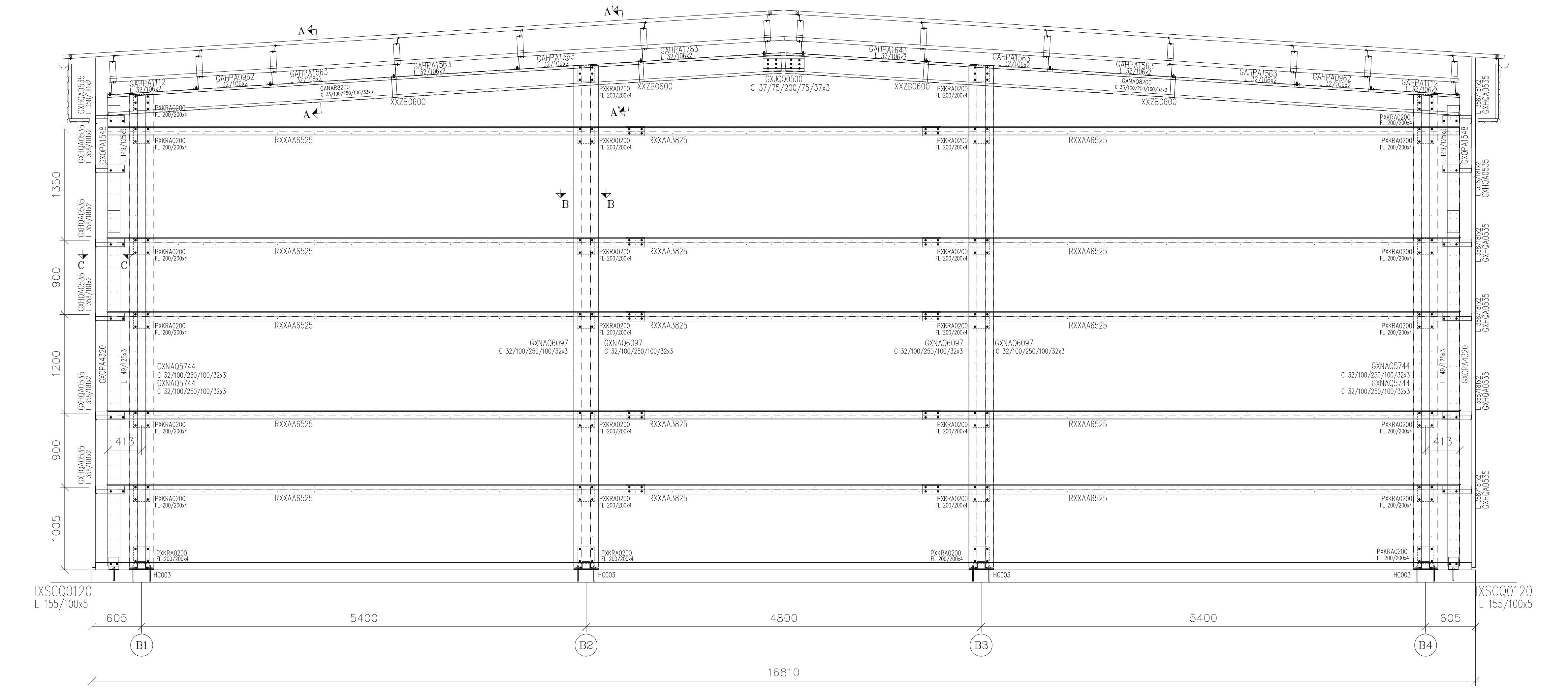

NORMY

PN-77 B-02011
PN-EN 1990 : 2004
PN-EN 1991-1-1 : 2004
PN-EN 1991-1-3 : 2005
PN-EN 1993-1-1 : 2006
ENV 1993-1-3, STALOWE PROFILE CIENKOŚCIENNE

OBCIĄŻENIE CHARAKTERYSTYCZNE
ŚNIEGIEM GRUNTU s_k = 1.2 kN/m^2

WARTOŚĆ CHARAKTERYSTYCZNA
CIŚNIENIA PRĘDKOŚCI WIATRU q_k = 0.35 kN/m^2

STAL (GALWANIZOWANA NA GORĄCO)

S350GD	S420MC
f_y = 350 MPa	f_y = 420 MPa
f_u = 420 MPa	f_u = 480 MPa

UWAGA!
Elementy konstrukcyjne wykonane wg szablonów zawartych w dokumentacji.
Każdy szablon zawiera wymiary materiału, z którego dany element jest wykonany, położenie i wielkość wszystkich otworów do połączeń oraz przekrój poprzeczny elementu.

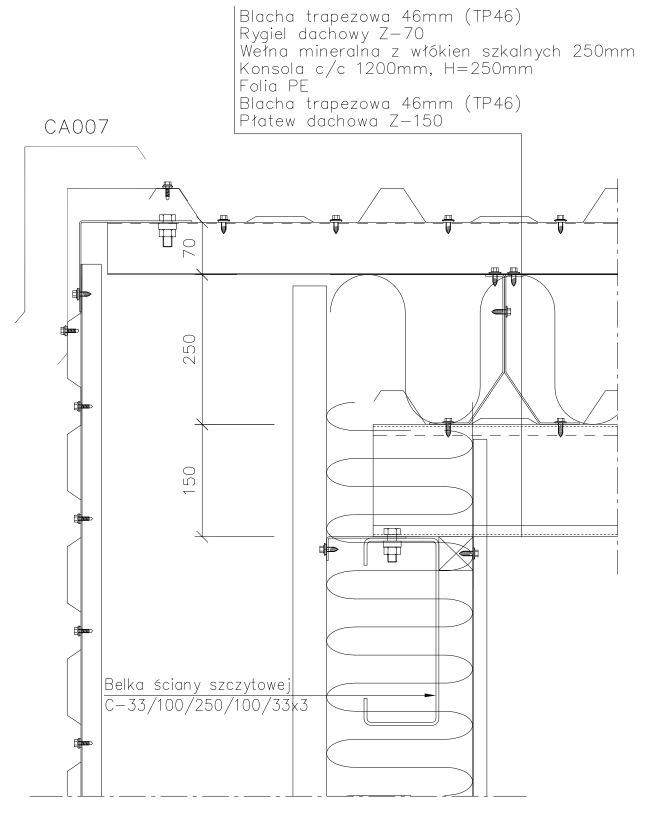

PRZEKRÓJ A-A SKALA: 1:5

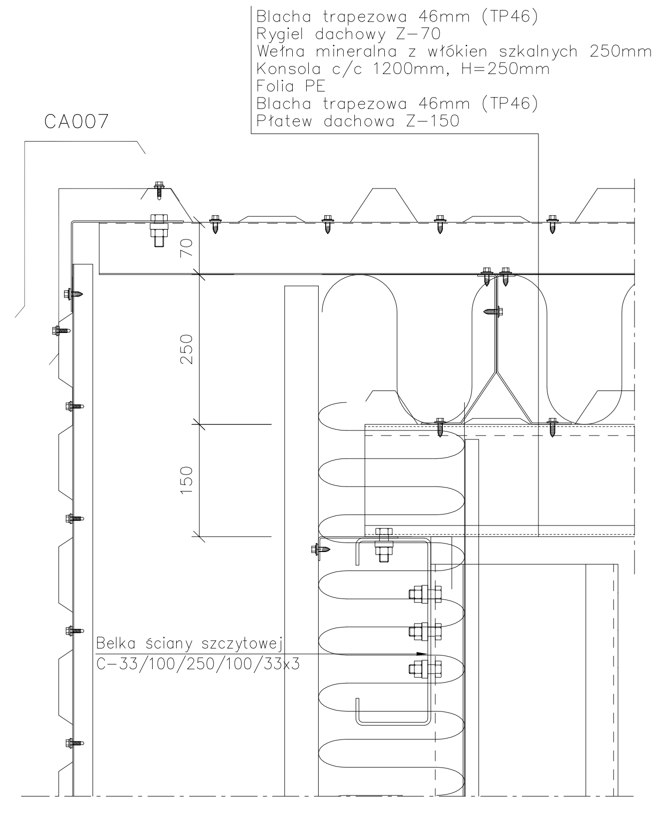

PRZEKRÓJ A'-A' SKALA: 1:5
(POŁĄCZENIE BELKI ZE SŁUPEM)

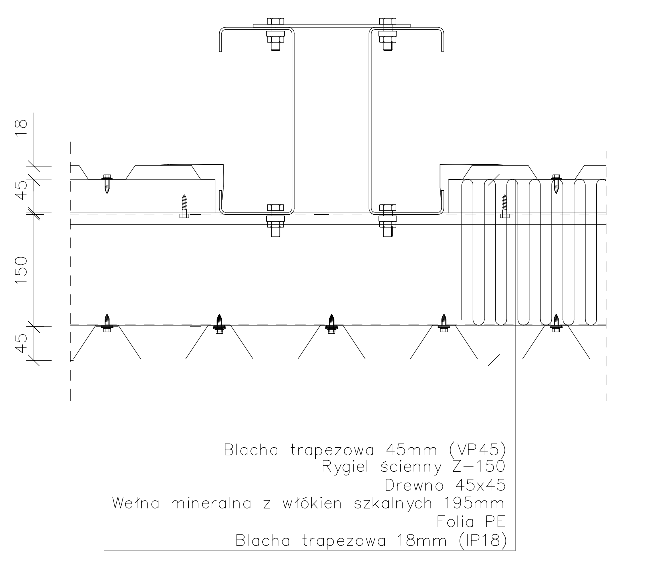

PRZEKRÓJ B-B SKALA: 1:5

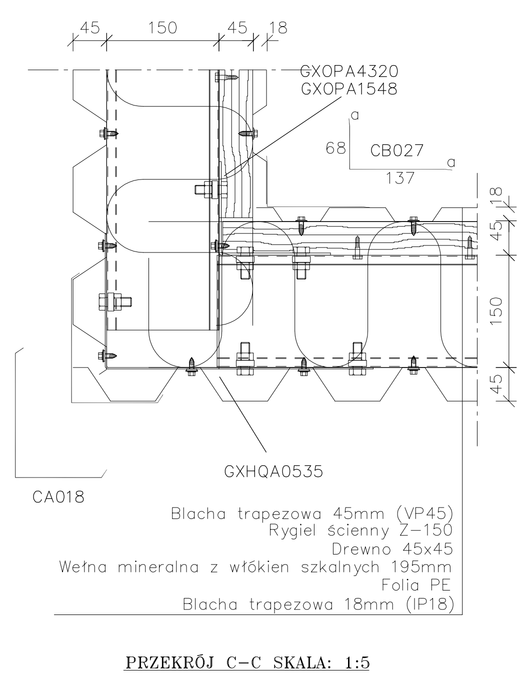

PRZEKRÓJ C-C SKALA: 1:5

JEDNOSTKA PROJEKTOWA	STALPROJEKT 80 - 320 Gdańsk, ul. Op. J. Rybińskiego 11
PROJEKTANT	mgr inż. Michał Szpilewski upr. bud. nr BK II F 7342/1319/98
SPRAWDZAJĄCY	inż. Paweł Chołociński upr. bud. nr POM/0159/POOK/05
INWESTOR	Port Lotniczy Gdańsk sp. z o.o. 80-298 Gdańsk, ul. Słowackiego 200
PROJEKT	Baza Techniczna dla potrzeb Portu Lotniczego w Gdańsku ul. Słowackiego 200, 80-298 Gdańsk
STADIUM	PROJEKT WYKONAWCZY
BRANŻA	KONSTRUKCJA - HALA STALOWA
TYTUŁ RYSUNKU	ŚCIANA SZCZYTOWA B
NR RYSUNKU	K-PL1325-3
SKALA	1 : 30
DATA	02.2009
STATUS RYSUNKU	A = BEZ UWAG B = Z UWAGAMI C = Z UWAGAMI DO ZWROTU